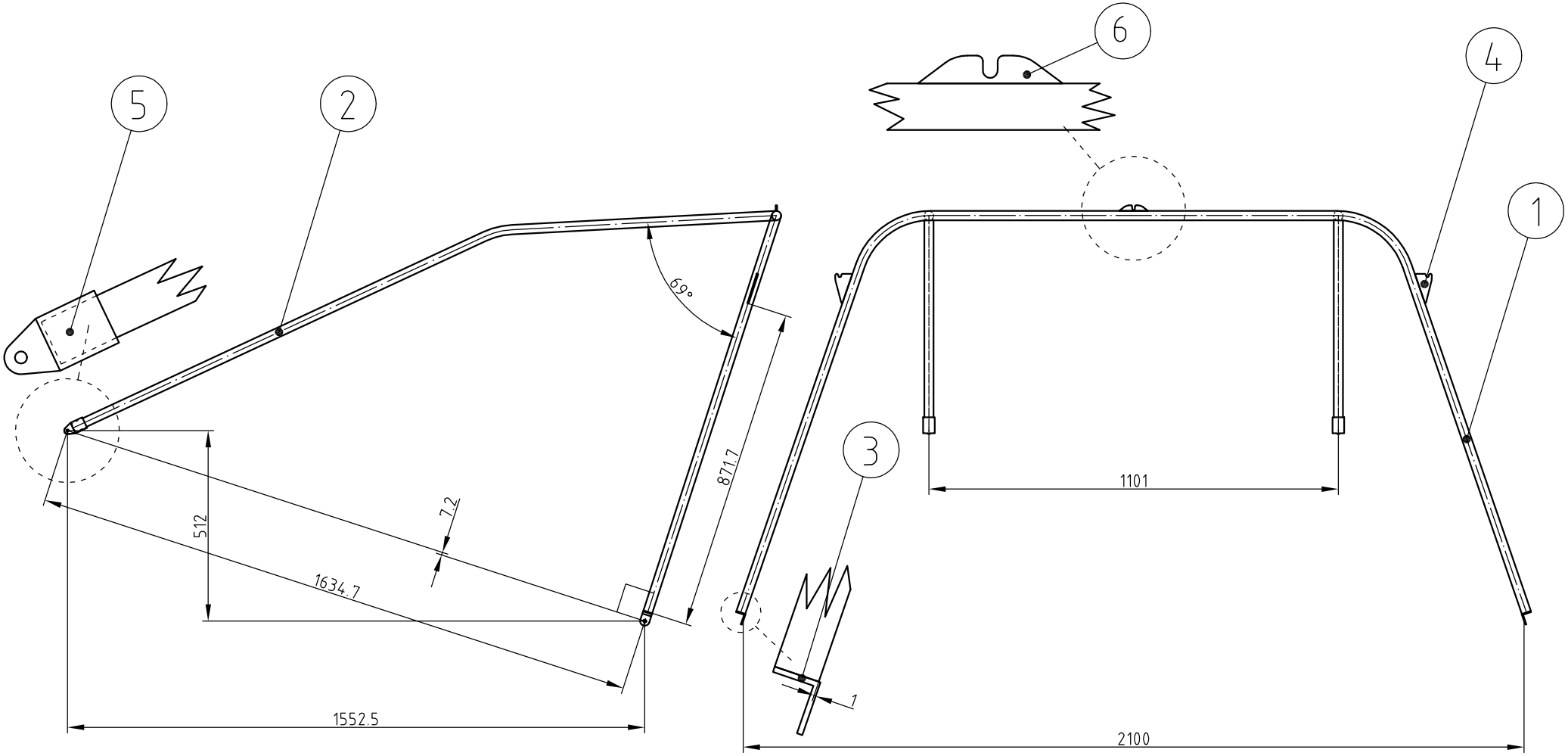

Osa	Nimitys	Piir. n:o, koodi	Aines,mitat,muoto	Kpl
6	Keskikannatin		HST s=4	1
5	Etukiinnitin		Osto-osa	2
4	Puominkannatin		HST s=4	2
3	Alakiinnike		HST L-30x30x3	2
2	Sivuputki		Kova HST huonekaluputki Ø25x1.5	2
1	Takakaari		Kova HST huonekaluputki Ø25x1.5	1

Tuotteen nimi tai n:o: DF1000 #8

Valmista / Kpl

Pintakäsittely / Finish: HST kiillotettu

Citam Oy
Assembly Automatics

Yleistoleranssit
+/- 2mm
+/- 2°

Mittakaava

Suunn.: MH160208

Muutt.:

Hyv.:

Nimitys: Turvakaari

Piirustuksen numero: TurvaKaariKokPan2

Korvaa

Korvattu